☆ かまあり加工

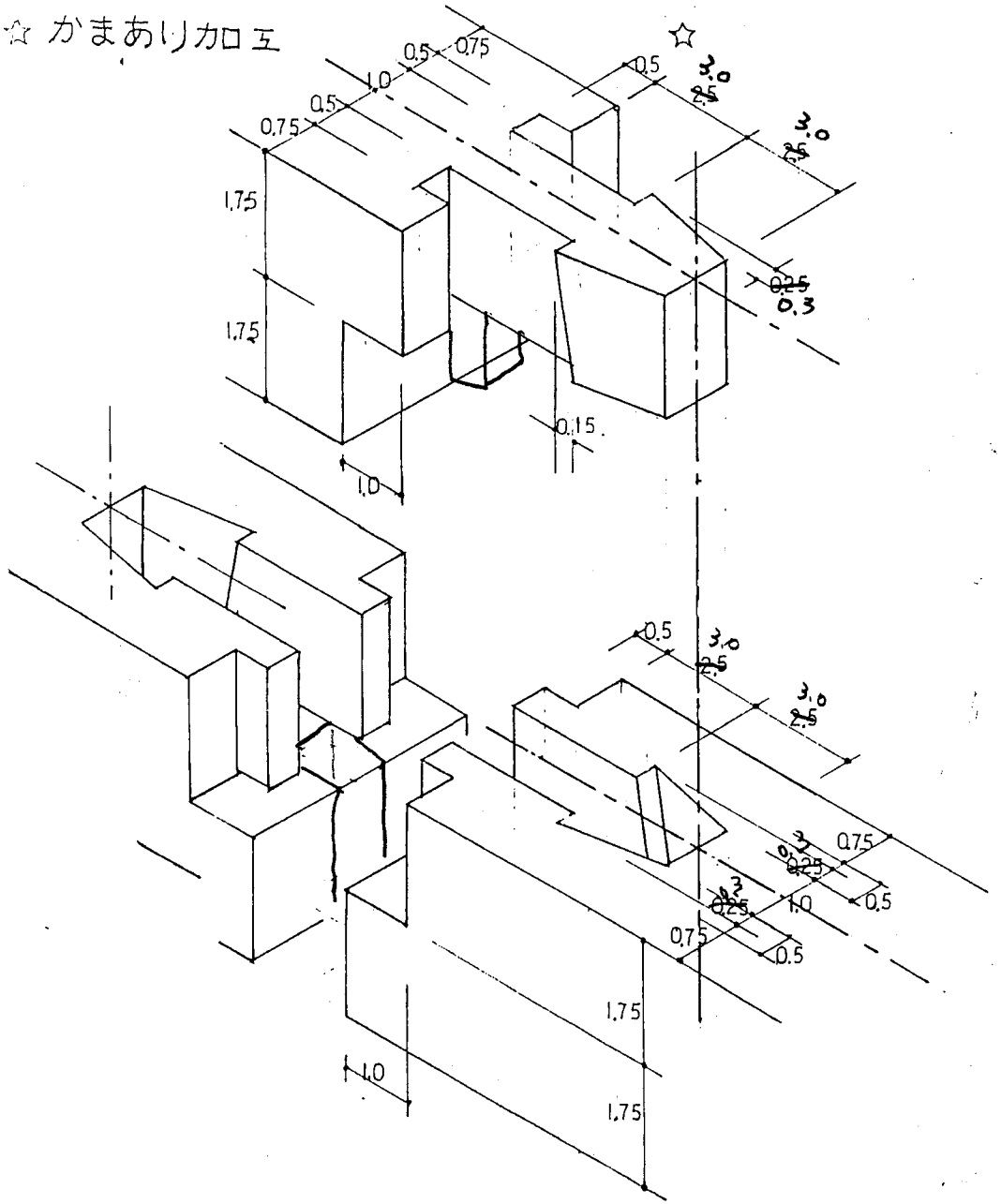
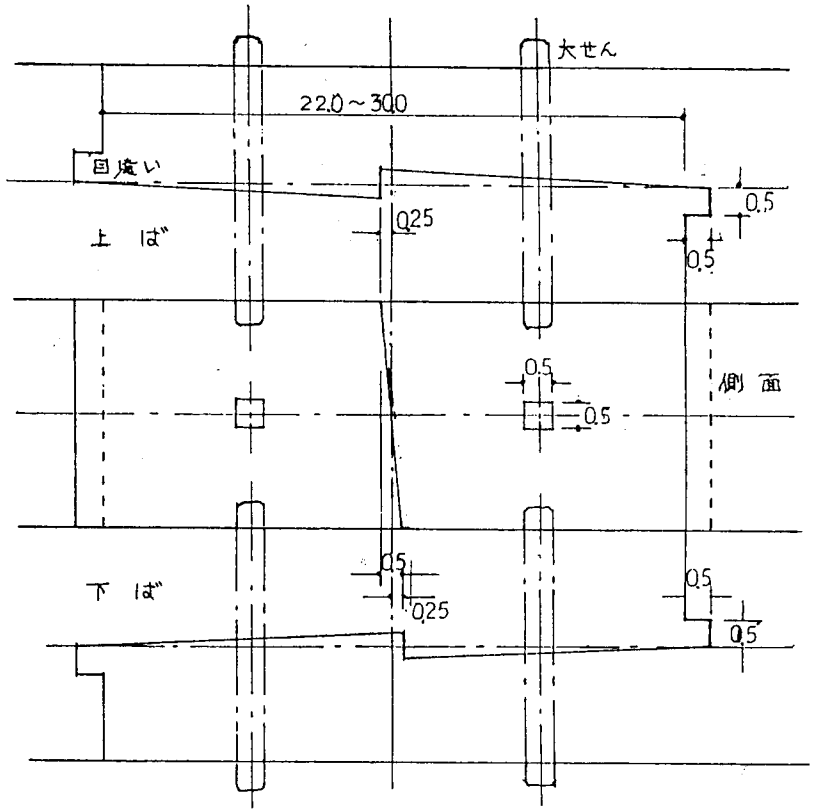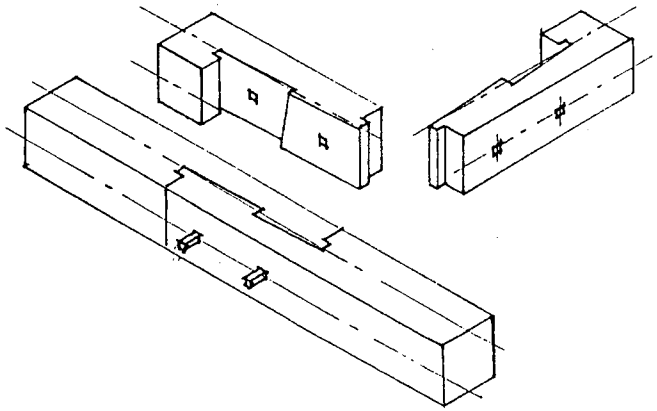
☆ 追掛け大栓加工